radaway

PL Instrukcja montażu

GB Assembly instruction

D Montageanleitung

RUS Инструкция по установке

UA Інструкція по установці

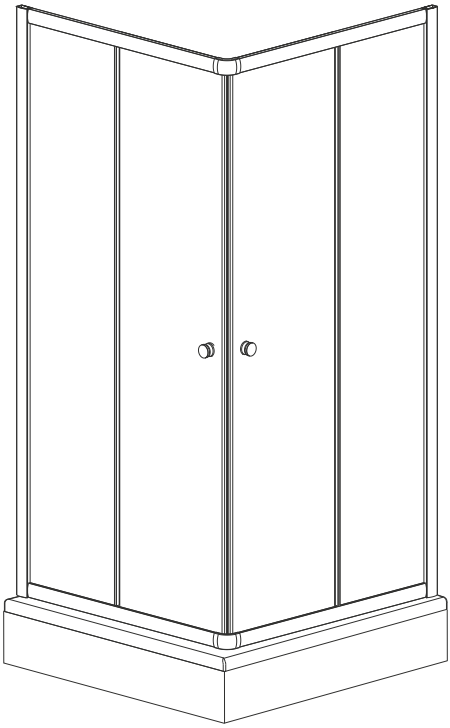

Classic C

Indeks: 011-200001700v03

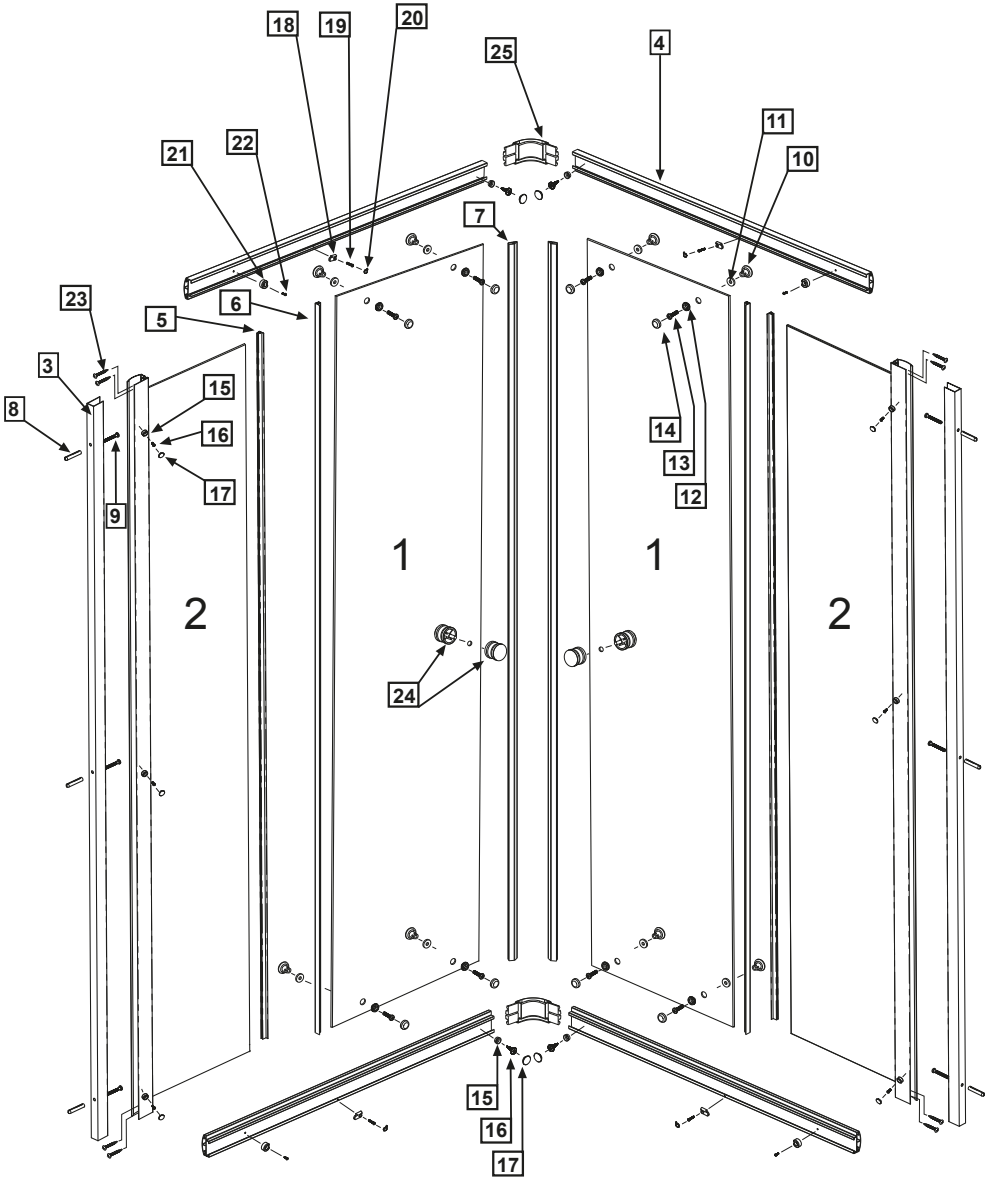
18
19
20
25
4
11
10
21
22
7
23
6
5
3
15
8
16
17
9
14
13
12
1
1
2
2
24
15
16
17

Nr No. Nr №	Mark Bezeichnung Oznaczenie Обозначение	Number of items STÜCK SZTUK Шт
1. 2.	2 1 1 2	2 2
3.		2
4.		4
5.		2
6.		2
7.		2
8.	8	6
9.	5x40	6
10. 11. 12. 13. 14.	10 11 12 13 14	8 8 8 8 8
15. 16. 17.	15 16 3,5x9,5 17	10 10 10
18. 19. 20.	18 19 2,9x9,5 20	4 4 4
21.		4
22.	3,5x9,5	4
23.	3,5x25	8
24.		2
25.		2

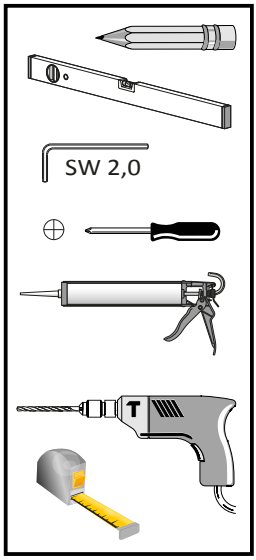

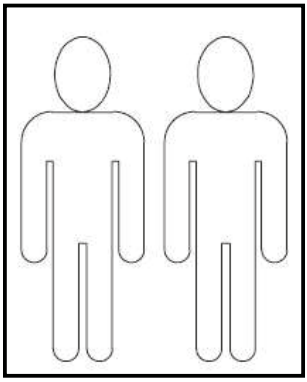

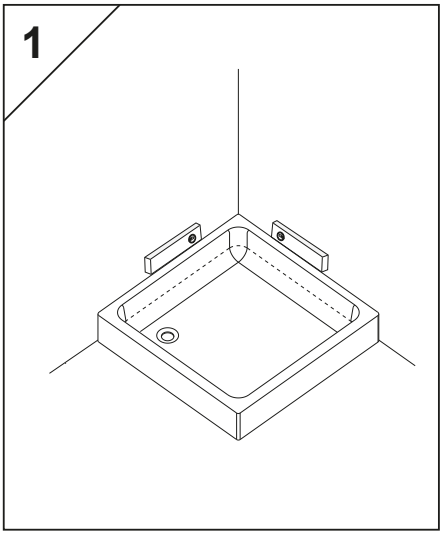
1

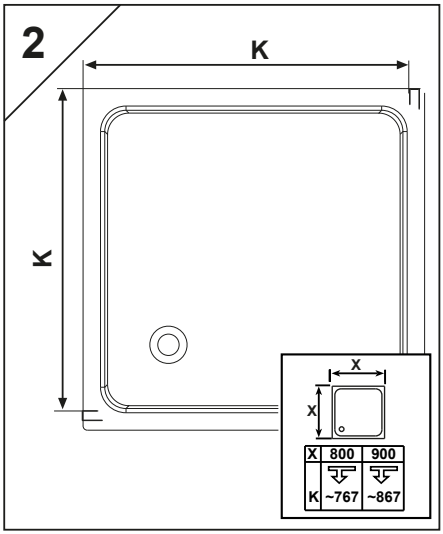
2
K
K
X
X
X 800 900
K ~767 ~867

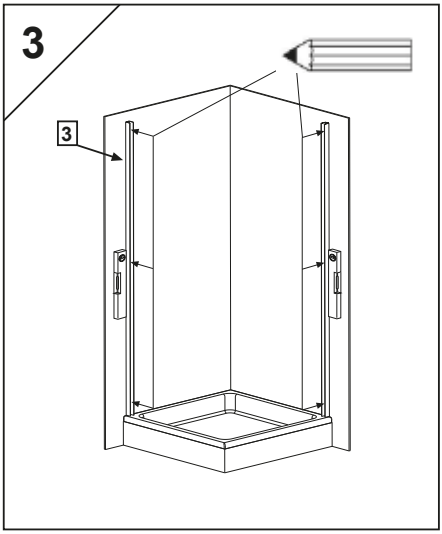
3
3

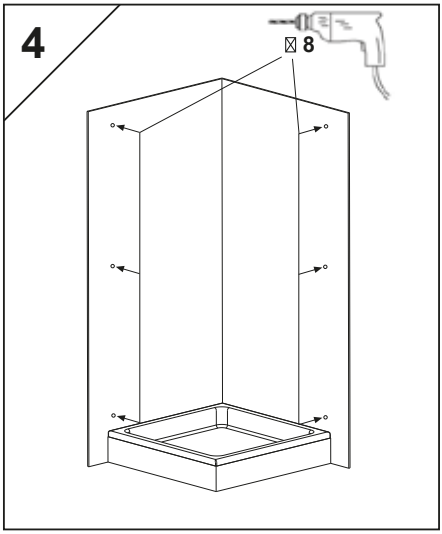
4
8

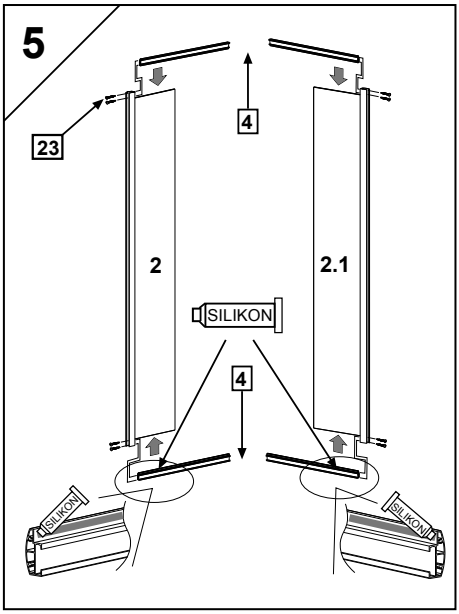
5
23
4
2
2.1
SILIKON
4
SILIKON
SILIKON

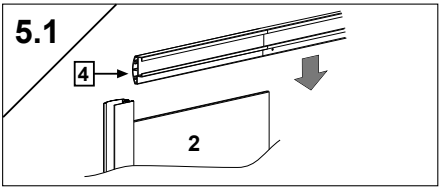
5.1
4
2

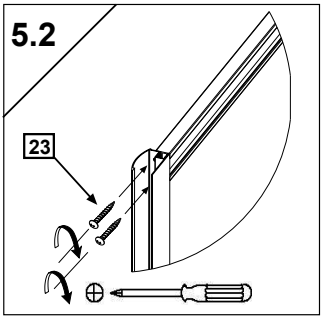
5.2
23

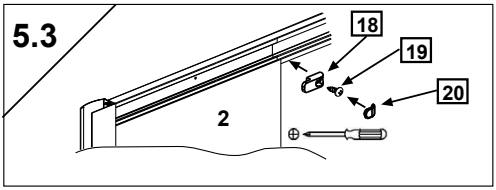
5.3
18
19
20
2

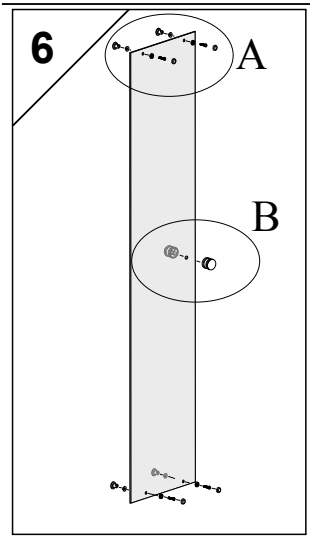
6
A
B

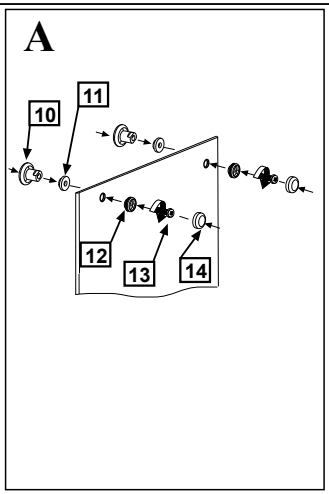
A
10
11
12
13
14

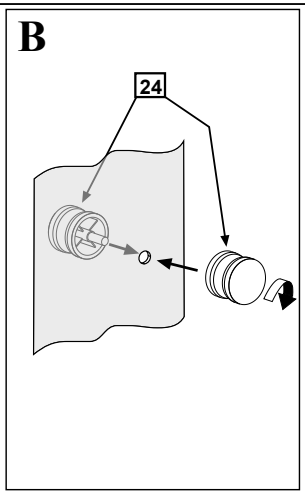
B
24

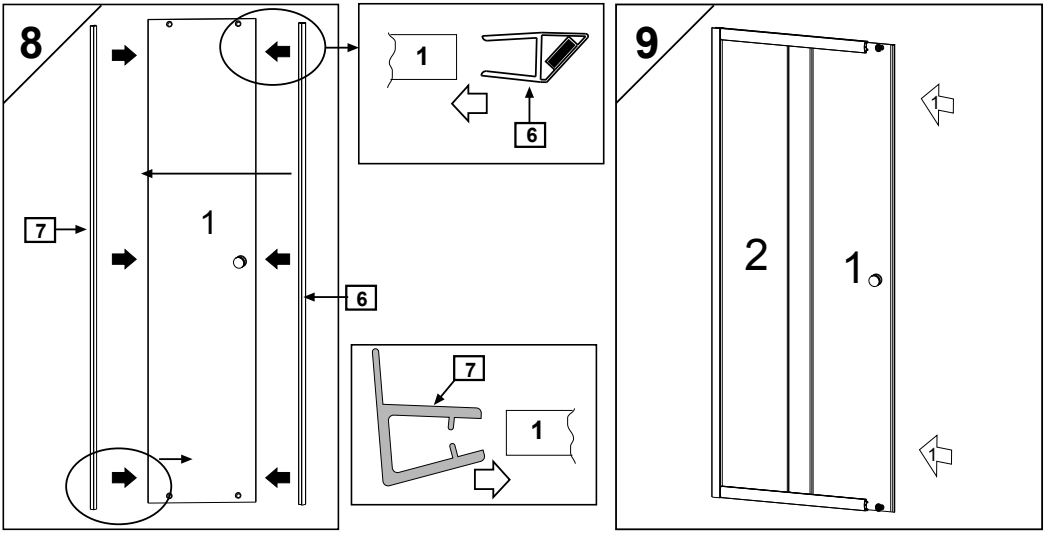
8
1
7
6
1
6
7
1
9
2
1
1
1

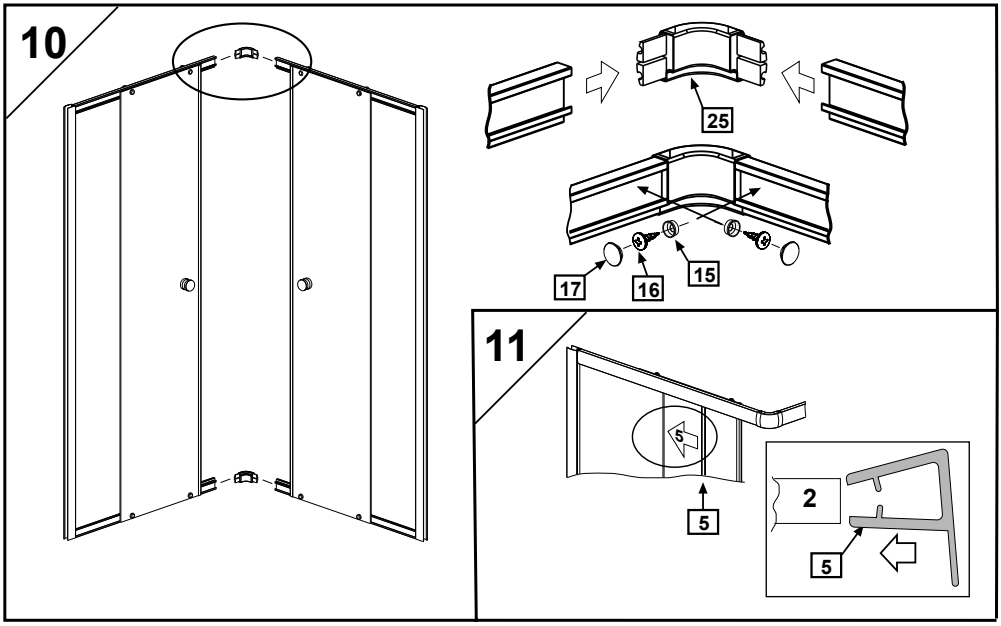
10
25
17
16
15
11
5
5
2
5

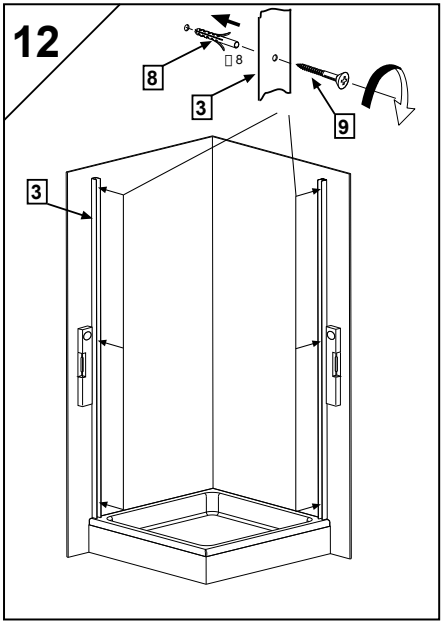
12
8
8
3
9
3

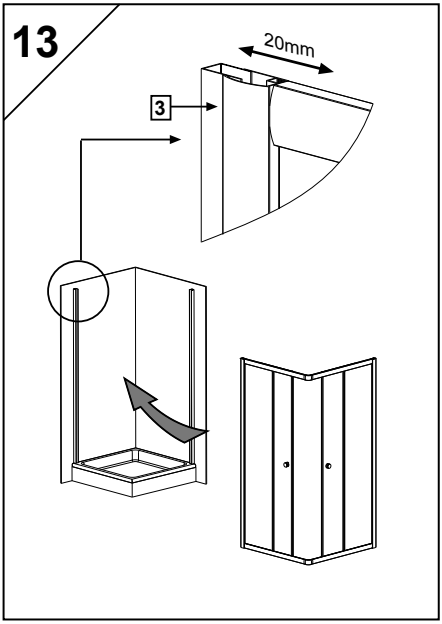
13
20mm
3

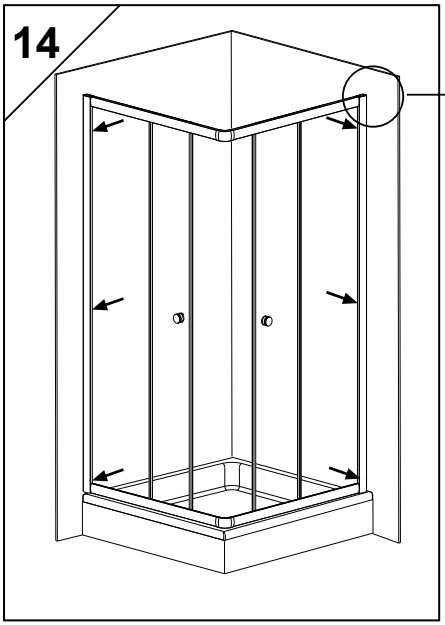
14

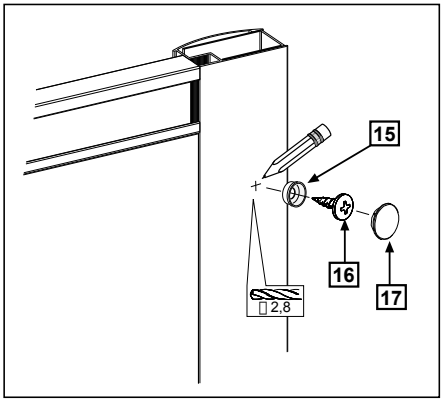
15
16
17
2,8

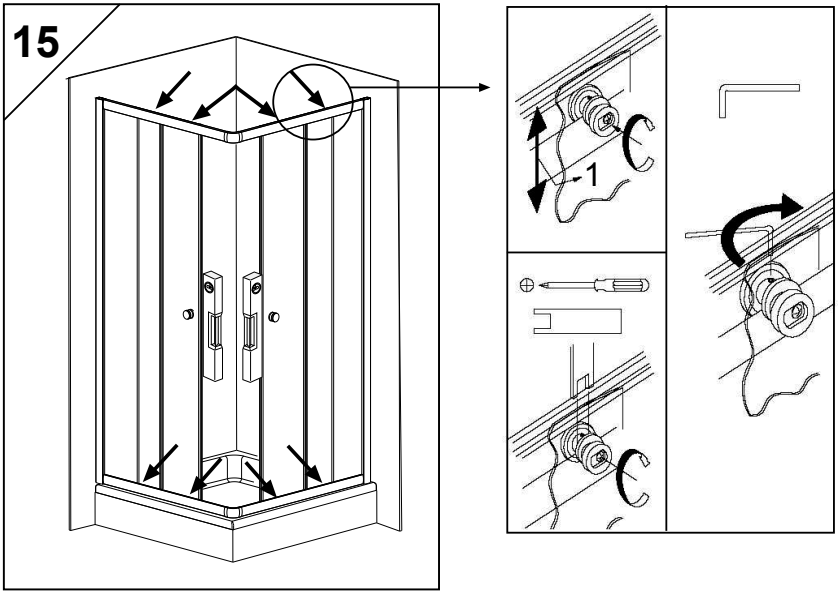
15
1

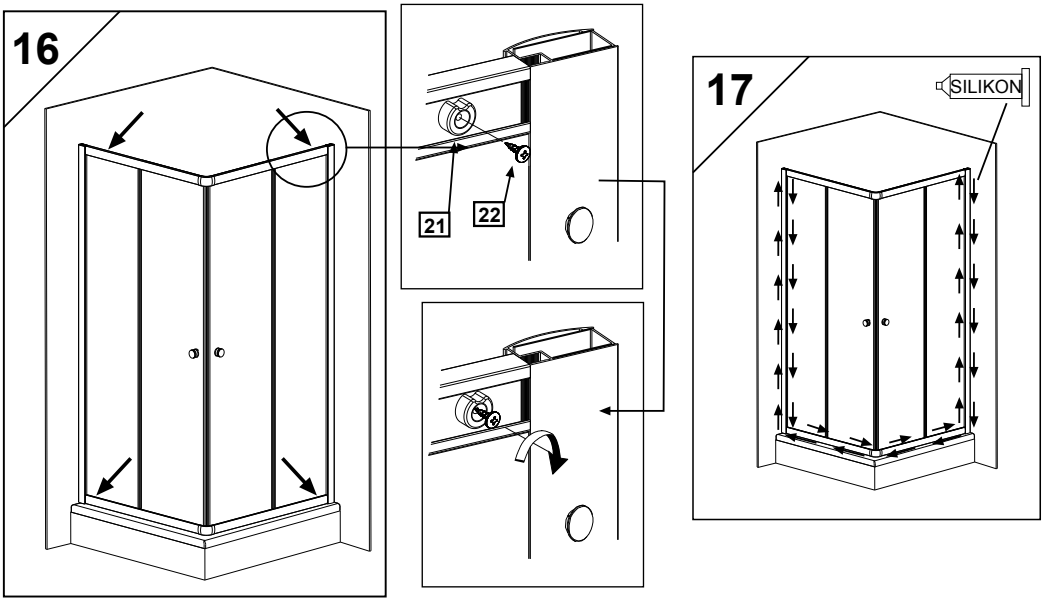
16
21
22
17
SILIKON

Odcinek 1

Produkt: kabina prysznicowa
Model: ……
Nr art. ……
Data sprzedaży: …… ….
Pieczątka sklepu/
podpis sprzedawcy

Odcinek 2

Produkt: kabina prysznicowa
Model: ……..
Nr art. ……..
Data sprzedaży: ……..
Pieczątka sklepu/
podpis sprzedawcy

Odcinek 3

Produkt: kabina prysznicowa
Model: ……..
Nr art. ……..
Data sprzedaży: ……
Pieczątka sklepu/
podpis sprzedawcy

Odcinek 4

Produkt: kabina prysznicowa
Model: ……..
Nr art. ……..
Data sprzedaży: ……
Pieczątka sklepu/
podpis sprzedawcy

Adnotacje o przebiegu naprawy			
			data zgłoszenia
			data wykonania
			Przebieg naprawy
			Pieczątka zakładu

KARTA GWARANCYJNA

NAZWA PRODUKTU: ***KABINA PRYSZNICOWA***

MODEL: ……..

NR ARTYKUŁU: ……

DATA SPRZEDAŻY: ……..

Podpis sprzedawcy i pieczątka sklepu.

DANE UŻYTKOWNIKA:

IMIĘ I NAZWISKO:……..

ADRES: ……

NR TELEFONU: ……..

Akceptuję warunki niniejszej gwarancji

Podpis ……

UWAGA: Karta gwarancyjna musi być dokładnie wypełniona pod rygorem nieważności.

A/ WARUNKI GWARANCJI

1. Dziękujemy Państwu za zakup naszego produktu! Firma Radaway Sp. z o.o. udziela 36 miesięcznej gwarancji na kabiny prysznicowe oraz zapewnia serwis pogwarancyjny.
2. Kabina prysznicowa, którą Państwo nabyliście służy do przeprowadzania zabiegów higienicznych w pomieszczeniach sanitarnych wewnątrz budynków wyposażonych w instalację wodną oraz odpływ ścieków. Kabiny przeznaczone są do montowania na brodzikach lub bezpośrednio na podłodze.
3. Wymiary kabin dostosowane są do standardowych wymiarów brodzików.
4. Gwarancja nie obejmuje:
   a) uszkodzeń mechanicznych wyrobu (pęknięcia, wygięcia, zarysowania itp.) powstałych wskutek niewłaściwego obchodzenia się z produktem,
   b) części ulegających zużyciu podczas normalnego użytkowania,
   c) czynności związanych z konserwacją, czyszczeniem, regulacją produktu,
   d) wad i uszkodzeń spowodowanych:
   - montażem niezgodnym z instrukcją montażu i użytkowania załączoną przez producenta do wyrobu,
   - dokonywaniem samodzielnych napraw i przeróbek,
   - wytrącaniem się osadów z użytkowanej wody,
   - nieodpowiednią pielęgnacją wyrobów np. stosowaniem do czyszczenia niewłaściwych środków chemicznych,
   - niewłaściwą eksploatacją wyrobu tj. niezgodną z instrukcją użytkowania i przeznaczeniem produktu.
5. Udzielamy gwarancji, o której mowa w pkt.1 pod warunkiem bezwzględnego przestrzegania zasad konserwacji określonych w niniejszej karcie.
6. Przed montażem prosimy sprawdzić produkt pod kątem kompletności i ewentualnych uszkodzeń wynikających niezgodnego z wymaganiami technicznymi transportu lub składowania. Należy starannie sprawdzić powierzchnię zamontowanych tafli (szkło lub tworzywo sztuczne). Drobne rysy na profilach można przemyć acetonem lub zmywaczem do paznokci na bazie acetonu. Większe uszkodzenia należy reklamować.
7. Należy starannie sprawdzić kabinę w terminie 30 dni od momentu zakupu w przeciwnym razie prawo do reklamacji z tytułu nie kompletności i ewentualnych szkód powstałych w transporcie wygasa (nie dotyczy wad ukrytych).
8. Za szkody powstałe podczas montażu oraz stwierdzone po zamontowaniu (z wyłączeniem wad ukrytych), nasza firma nie ponosi odpowiedzialności. Nie ponosimy również kosztów montażu i demontażu kabiny, jeśli uszkodzenia zostaną stwierdzone po jej zamontowaniu.
9. Zauważone wady należy zgłaszać w miejscu zakupu towaru.
10. Wady lub uszkodzenia towaru stwierdzone przez Klienta podczas eksploatacji będą usuwane w okresie trwania gwarancji w terminie nie dłuższym niż 21dni od daty zgłoszenia reklamacji.
11. Podstawą rozpatrzenia reklamacji jest dowód zakupu, karta gwarancyjna i kupon gwarancyjny, opieczętowany w punkcie sprzedaży, z naniesionym modelem i numerem artykułu, datą sprzedaży i podpisem Klienta potwierdzającym akceptację zasad gwarancji i zakupionego towaru.
12. Klient ma prawo żądać wymiany towaru na nowy, gdy:
    - ujawnionej wady nie można usunąć,
    - w okresie trwania gwarancji dokonano 3 napraw (potwierdzonych kuponem gwarancyjnym) tego samego podzespołu a naprawiany towar nadal wykazuje wady uniemożliwiające jego stosowanie zgodnie z przeznaczeniem.
13. Klient traci gwarancję w przypadku nie zgłoszenia sprzedającemu wady w terminie 2 miesięcy od ujawnienia się wady, w każdym przypadku Klient zobowiązany jest zaprzestać użytkowania kabiny natychmiast po ujawnieniu wady, w innym wypadku utraci gwarancję
14. Firma Radaway Sp. z o.o. nie zwraca kosztów związanych z uszkodzeniem glazury w przypadku jej uszkodzenia w sytuacji konieczności demontażu kabiny.
15. Kabina nie jest przeznaczona do użytku masowego.
16. Wyposażenie kabiny może być wykorzystane tylko do opisanych celów, np. nie można wymontować elementów składowych i wykorzystać ich do innych urządzeń, w takich przypadkach wygasa roszczenie z tytułu gwarancji.
17. Firma Radaway Sp. z o.o. nie ponosi odpowiedzialności za bezpośrednie i pośrednie szkody spowodowane przez kabinę.
18. Niedopełnienie warunków zawartych w instrukcji montażu powoduje utratę prawa do napraw gwarancyjnych.
19. Nieuzasadnione powiadomienia i przyjazdy serwisu będą podstawą do obciążenia Klienta kosztami dojazdu i naprawy.
20. Firma Radaway Sp. z o.o. zastrzega sobie prawo wprowadzenia zmian w oferowanym produkcie bez wcześniejszego poinformowania klientów, nie obniżając jednocześnie jakości wyrobu.
21. Terytorialny zakres gwarancji ogranicza się do obszaru Rzeczypospolitej Polskiej.
22. Reklamację produktów zakupionych na terenie Rzeczypospolitej Polskiej możecie Państwo zgłosić w punkcie zakupu produktu lub bezpośrednio u producenta pod adresem mailowym serwis@radaway.pl .

B/ UTRZYMANIE W CZYSTOŚCI I KONSERWACJA KABINY

Do codziennej pielęgnacji należy używać miękkiej szmatki. Do czyszczenia szkła wystarczą przyjazne dla środowiska, łagodne środki czyszczące w postaci płynów np. Glass Cleaner. W żadnym wypadku nie należy stosować ostrych przedmiotów chemikaliów lub środków szorujących, które prowadzą do zarysowań powierzchni kabiny i utraty gwarancji. Lekki osad kamienny bez trudu usuną Państwo przy pomocy odrobiny octu. W przypadku szkła z powłoka Easy Clean zalecane jest odświeżanie powłoki środkiem Glass Protector.

C/ INSTRUKCJA MONTAŻU

1. Montażu kabiny należy dokonywać zgodnie z załączoną instrukcją. Zalecamy Państwu skorzystanie z usług wykwalifikowanego instalatora. Na stronie www.radaway.pl znajdą Państwo kontakty do Certyfikowanych Instalatorów Radaway.
2. Kabina powinna być transportowana i składowana wyłącznie w oryginalnym opakowaniu w pozycji pionowej. Każdy inny sposób transportu i składowania może spowodować uszkodzenia mechaniczne powodujące utratę gwarancji.
3. Pomieszczenie, w którym będzie zamontowana kabina musi spełniać następujące warunki:
   - posiadać zgodnie z warunkami technicznymi zlokalizowany dopływ i odpływ wody,
   - posiadać dobrze wypoziomowane podłoże,
   - posiadać zgodną z wymaganiami technicznymi wentylację.

radaway

KABINY PRYSZNICOWE

Radaway Sp. z o.o., ul. Rabowicka 59 Jasin , 6 2-020 Swarzędz
tel. +48 61 835 75 10 faks +48 61 835 75 11 www.radaway.pl
Pomoc techniczna tel. 61 835 75 20 w godz. 7.00 - 15.00