Душ - продукты скрытого монтажа
Термостат без регулирования расхода, для скрытого монтажа с предварительным
Артикульный номер: 35 428 970 90

- Устройство предварительного закрывания
- неэтилированная, устойчивая к обесцинкованию
- 2x предохранителя от обратного потока
- 3x отвод G 1/2"
- 2x ввод G 1/2"
- защитный кожух
- защитная манжета от проникновения воды
- звуко- и термоизоляция
- расстояние между осями 70 мм
- подходит для xGRID (при использовании монтажной шины + 10 мм к глубине монтажа)

размерный чертеж

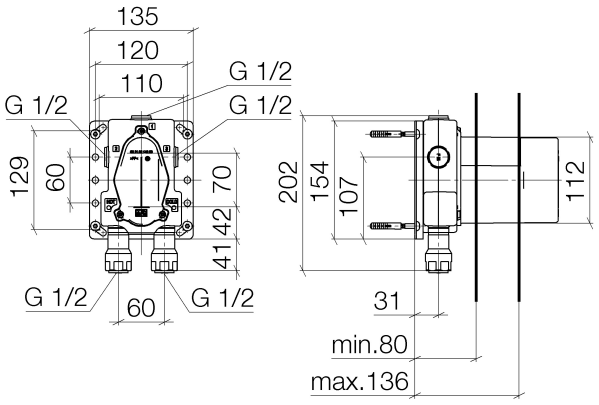

Все величины в мм / дюймах = мм x 0,0394

Душ - продукты скрытого монтажа
Термостат без регулирования расхода, для скрытого монтажа с предварительным
Артикульный номер: 35 428 970 90

график расхода

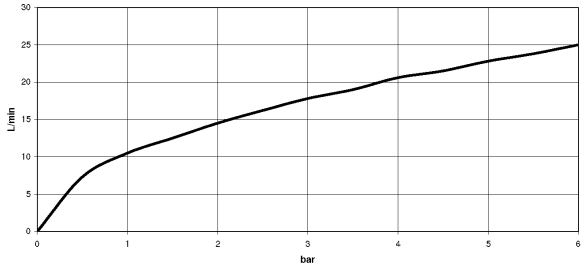

Другие варианты поверхностей

Другие поверхности по запросу (x-tra Service)

Рекомендуемое комплектующее изделие

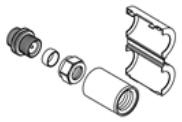

12 010 970 90

Защита от утечки 1/2" -

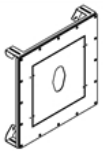

39 425 970 90

Drybox Термостат без регулирования расхода, для скрытого монтажа -

39 100 970-00

Drybox Overflow - хром

Душ - продукты скрытого монтажа
Термостат без регулирования расхода, для скрытого монтажа с предварительным
Артикульный номер: 35 428 970 90

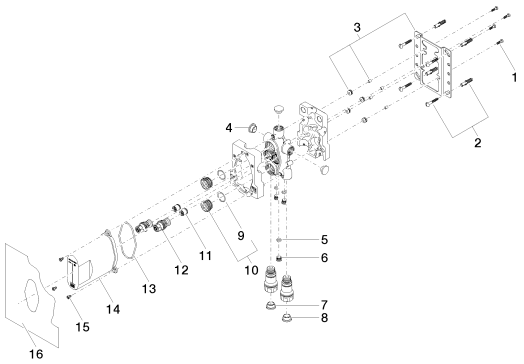

Спецификация запасных частей

№	Артикульный №	Наименование	Расходуемое кол-во
1	09 30 30 171 90	Крепление -	4
2	04 30 31 024 01 90	Крепление -	2
3	04 17 20 127 00 90	Держатель -	1
4	09 31 20 092 90	Донный клапан -	4
5	09 14 10 139 90	Прокладка -	3
6	04 31 20 039 10 90	Прокладка -	3
7	09 31 20 093 90	Донный клапан -	1
8	09 31 20 094 90	Донный клапан -	1
9	09 14 10 112 90	Прокладка -	2
10	04 30 11 149 00 90	Прокладка -	2
11	09 23 01 040 90	вставка -	2
12	04 29 05 031 01 90		2
13	09 14 10 512 90	Прокладка -	1
14	04 21 02 146 00 90	защитная крышка на этапе строительства -	1
15	09 30 30 112 90	Крепление -	3
16	04 14 03 080 00 90	Прокладка -	1

Мы оставляем за собой право на изменение моделей, товарного ассортимента и технических характеристик. Наличие погрешностей не исключается.
Более подробную информацию Вы получите на сайте: www.dornbracht.com +49 (0) 2371 433-460 mail@dornbrachtgroup.de