Унитаз - Meta.02
Держатель для запасного рулона туалетной бумаги - хром
Артикульный номер: 83 590 979-00

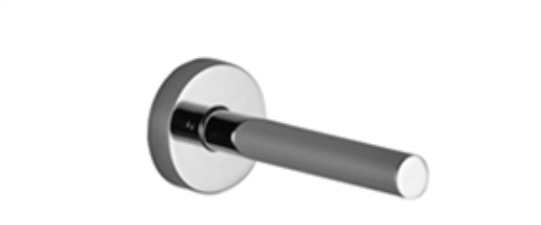

- розетка Ø 40 мм
- вылет 105 мм

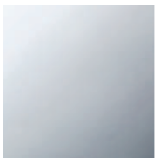

хром

размерный чертеж

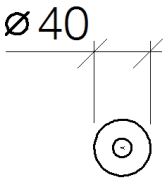

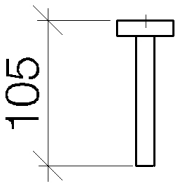

Все величины в мм / дюймах = мм x 0,0394

Мы оставляем за собой право на изменение моделей, товарного ассортимента и технических характеристик. Наличие погрешностей не исключается.
Более подробную информацию Вы получите на сайте: www.dornbracht.com +49 (0) 2371 433-460 mail@dornbrachtgroup.de

Унитаз - Meta.02
Держатель для запасного рулона туалетной бумаги - хром
Артикульный номер: 83 590 979-00

Другие варианты поверхностей

платина матовая

83 590 979-06

чёрный матовый

83 590 979-33

Другие поверхности по запросу (x-tra Service)

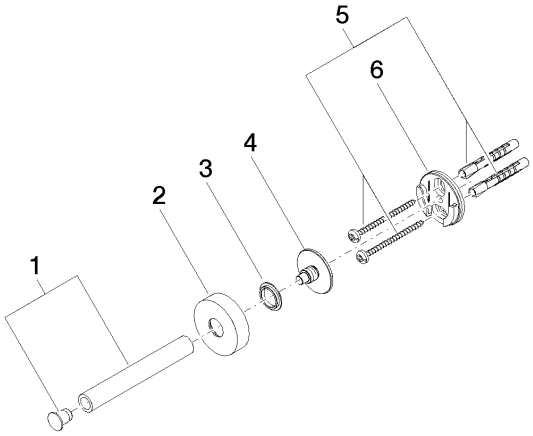

Спецификация запасных частей

№	Артикульный №	Наименование	Расходуемое кол-во
1	90 17 97 567 00-00	Держатель - хром	1
2	08 27 97 500-00	крышка - хром	1
3	08 30 11 516 90	кольцо -	1
4	08 17 97 560 90	Держатель -	1
5	05 30 31 025 00 90	Крепление -	1
6	08 17 97 501 07	Держатель -	3

Мы оставляем за собой право на изменение моделей, товарного ассортимента и технических характеристик. Наличие погрешностей не исключается.
Более подробную информацию Вы получите на сайте: www.dornbracht.com +49 (0) 2371 433-460 mail@dornbrachtgroup.de