Унитаз - LULU
Держатель для запасного рулона туалетной бумаги - хром
Артикульный номер: 83 590 710-00

- вылет 117 мм
- ширина 143 мм

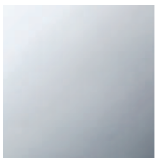

хром

размерный чертеж

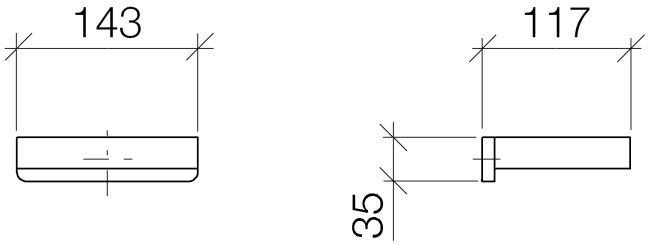

Все величины в мм / дюймах = мм x 0,0394

Унитаз - LULU
Держатель для запасного рулона туалетной бумаги - хром
Артикульный номер: 83 590 710-00

Другие варианты поверхностей

платина матовая

83 590 710-06

Другие поверхности по запросу (x-tra Service)

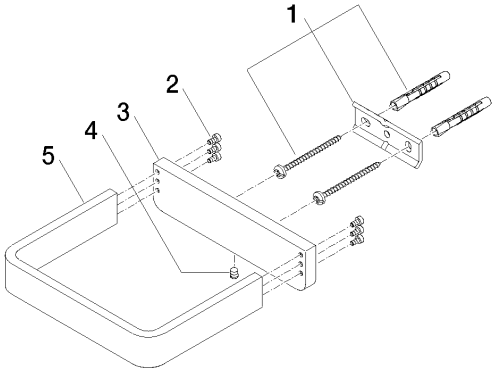

Спецификация запасных частей

№	Артикульный №	Наименование	Расходуемое кол-во
1	05 17 20 718 00 90	Крепление -	1
2	90 30 30 059 00 90	Крепление -	2
3	08 17 71 504-00	Держатель - хром	1
4	04 31 11 112 00 90	Крепление -	1
5	08 17 71 554-00	Держатель - хром	1

Мы оставляем за собой право на изменение моделей, товарного ассортимента и технических характеристик. Наличие погрешностей не исключается.
Более подробную информацию Вы получите на сайте: www.dornbracht.com +49 (0) 2371 433-460 mail@dornbrachtgroup.de