Унитаз - Meta.02
Держатель для рулона туалетной бумаги без крышки - хром
Артикульный номер: 83 500 979-00

- ширина 150 мм
- высота 95 мм
- розетка Ø 40 мм
- вылет 40 мм

хром

размерный чертеж

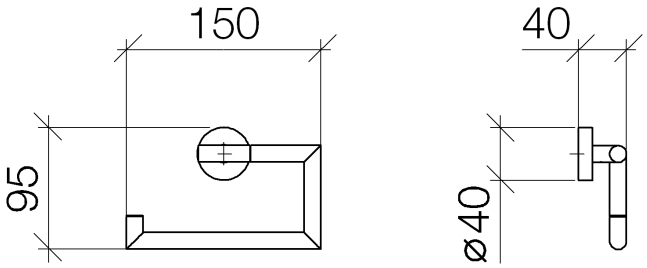

Все величины в мм / дюймах = мм x 0,0394

Мы оставляем за собой право на изменение моделей, товарного ассортимента и технических характеристик. Наличие погрешностей не исключается.
Более подробную информацию Вы получите на сайте: www.dornbracht.com +49 (0) 2371 433-460 mail@dornbrachtgroup.de

Унитаз - Meta.02
Держатель для рулона туалетной бумаги без крышки - хром
Артикульный номер: 83 500 979-00

Другие варианты поверхностей

платина матовая

83 500 979-06

чёрный матовый

83 500 979-33

Другие поверхности по запросу (x-tra Service)

Спецификация запасных частей

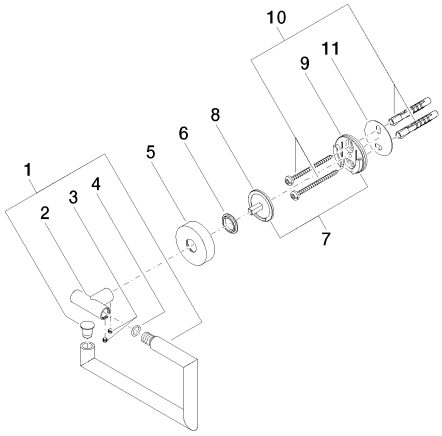

№	Артикульный №	Наименование	Расходуемое кол-во
1	90 28 22 626 00-00	Держатель - хром	1
2	05 17 97 561 01-00	Держатель - хром	1
3	09 31 11 038 90	Крепление -	2
4	09 14 10 060 90	Прокладка -	1
5	08 27 97 500-00	крышка - хром	1
6	08 30 11 516 90	кольцо -	1
7	08 17 97 559 90	Держатель -	1
8	05 30 31 025 00 90	Крепление -	1
9	08 17 97 501 07	Держатель -	1
10	05 30 11 519 00 90	Крепление -	1

Мы оставляем за собой право на изменение моделей, товарного ассортимента и технических характеристик. Наличие погрешностей не исключается.
Более подробную информацию Вы получите на сайте: www.dornbracht.com +49 (0) 2371 433-460 mail@dornbrachtgroup.de