Душ -
WATER FAN горизонтальный Боковой душ для скрытого монтажа - хром
: 36 512 979-00

- расход макс. 10 л/мин
- крышка 240 x 60 мм
- присоединение 1/2"
- мощная плоская водяная струя
- горизонтальная водяная струя
- водяная струя регулируемая
- Группа смесителей согл. DIN 4109: 2

хром

размерный чертеж

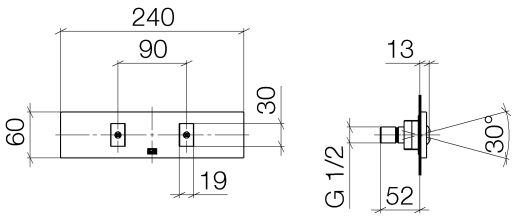

Душ -
WATER FAN горизонтальный Боковой душ для скрытого монтажа - хром
: 36 512 979-00

график расхода

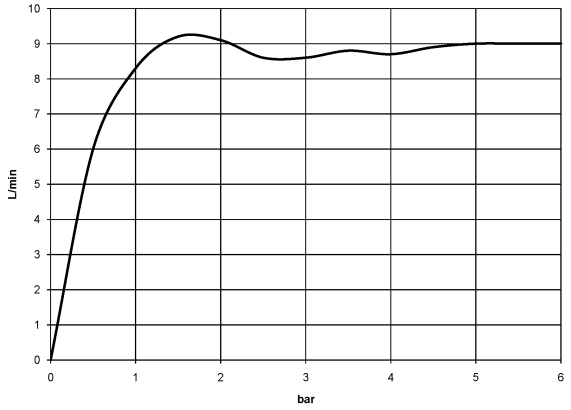

схема траектория падения воды

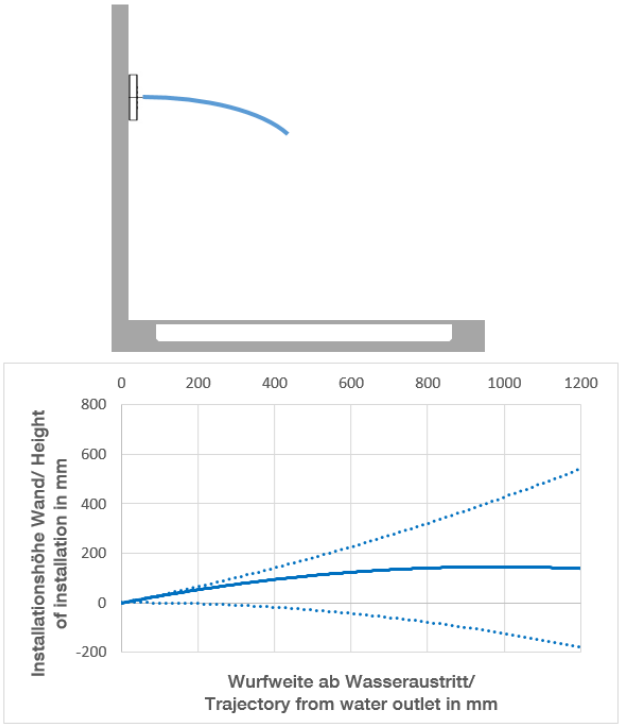

Душ -
WATER FAN горизонтальный Боковой душ для скрытого монтажа - хром
: 36 512 979-00

платина матовая

36 512 979-06

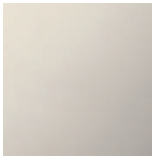

платина

36 512 979-08

Dark Brass matt

36 512 979-16

Dark Bronze matt

36 512 979-17

чёрный матовый

36 512 979-33

Cyprum

36 512 979-49

Dark Platinum matt

36 512 979-99

Обязательное комплектующее

35 206 970 90

Коробка для монтажа внутри стены -

Душ -
WATER FAN горизонтальный Боковой душ для скрытого монтажа - хром
: 36 512 979-00

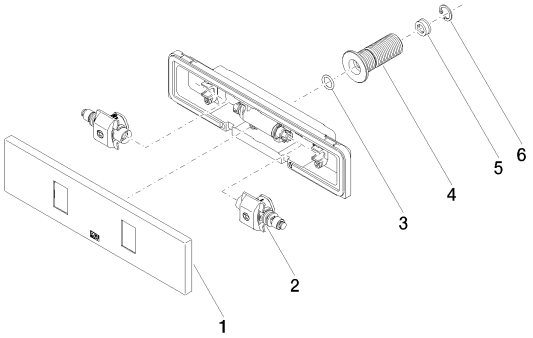

	Артикульный №		
1	90 27 99 002 00-00		1
2	90 31 10 012 00 90	вставка -	1
3	09 14 10 003 90	Прокладка -	1
4	09 24 05 015 90		1
5	09 23 01 134 90	вставка -	1
6	09 16 01 014 90	кольцо -	1