Ванна - Meta

Смеситель для ванны однорычажный для монтажа на борту ванны или на краю плитки -

Артикульный номер: 29 300 660-00

- диаметр сверлёного отверстия 35 мм
- расход макс. 35,7 л/мин при гидравлическом давлении 3 бара

хром

размерный чертеж

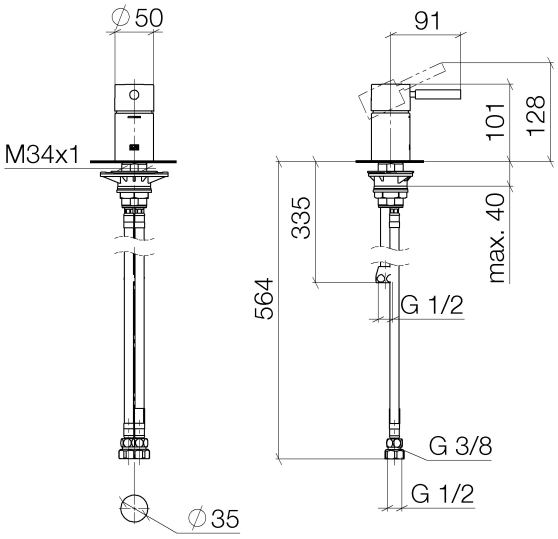

Все величины в мм / дюймах = мм x 0,0394

Ванна - Meta
Смеситель для ванны однорычажный для монтажа на борту ванны или на краю плитки -
Артикульный номер: 29 300 660-00

Другие варианты поверхностей

платина матовая

29 300 660-06

чёрный матовый

29 300 660-33

Cyprum

29 300 660-49

Другие поверхности по запросу (x-tra Service)