Душ - Selv
Верхний душ - хром
Артикульный номер: 28 505 979-00

- вылет 155 мм
- шаровой шарнир с углом поворота 18° (во всех направлениях)
- с трех или пятипозиционным переключением: нормальная, мягкая и массажная струи
- с системой защиты от известковых отложений
- душевая насадка Ø 100 мм
- розетка Ø 60 мм
- присоединение 1/2"
- расход макс. 7,6 л/мин
- Группа смесителей согл. DIN 4109: 2

хром

размерный чертеж

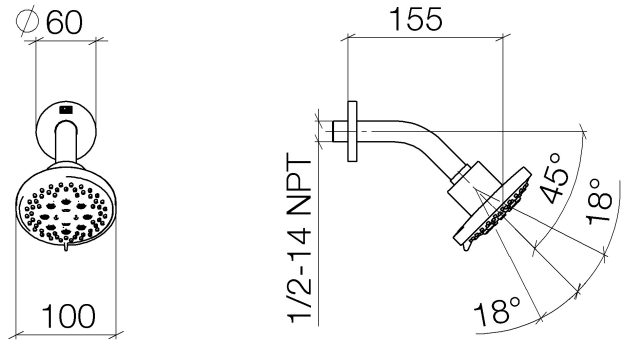

Все величины в мм / дюймах = мм x 0,0394

Душ - Selv
Верхний душ - хром
Артикульный номер: 28 505 979-00

график расхода

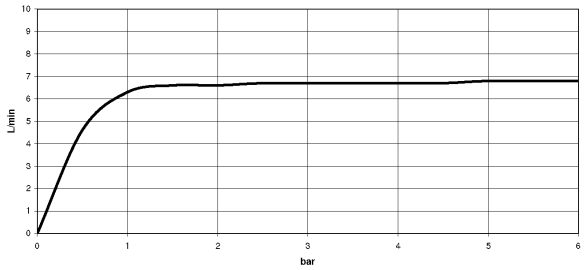

Душ - Selv
Верхний душ - хром
Артикульный номер: 28 505 979-00

Другие варианты поверхностей

платина матовая
28 505 979-06

платина
28 505 979-08

Dark Brass matt
28 505 979-16

Dark Brass matt
28 505 979-16 0010

Dark Bronze matt
28 505 979-17

Dark Bronze matt
28 505 979-17 0010

чёрный матовый
28 505 979-33

Cyprum
28 505 979-49

Dark Platinum matt
28 505 979-99

Dark Platinum matt
28 505 979-99 0010

Другие поверхности по запросу (x-tra Service)

Душ - Selv
Верхний душ - хром
Артикульный номер: 28 505 979-00

Рекомендуемое комплектующее изделие

35 085 970 90

Уголок для настенного монтажа -

Спецификация запасных частей

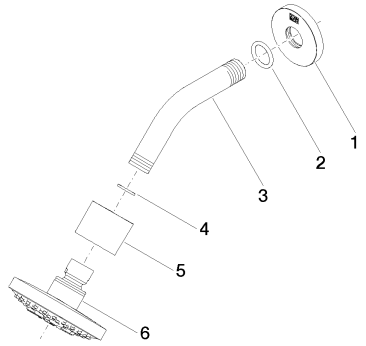

№	Артикульный №	Наименование	Расходуемое кол-во
1	09 27 22 045-00	крышка - хром	1
2	09 14 10 026 90	Прокладка -	1
3	09 11 03 011-00	Подключение - хром	1
4	09 14 20 002 90	Прокладка -	1
5	09 11 01 191-00	Покрытие - хром	1
6	90 12 05 055 00-00	Душевая лейка - хром	1

Мы оставляем за собой право на изменение моделей, товарного ассортимента и технических характеристик. Наличие погрешностей не исключается.
Более подробную информацию Вы получите на сайте: www.dornbracht.com +49 (0) 2371 433-460 mail@dornbrachtgroup.de