Душ - Tara.
держатель для душа - хром
Артикульный номер: 28 050 892-00

- розетка Ø 55 мм

хром

размерный чертеж

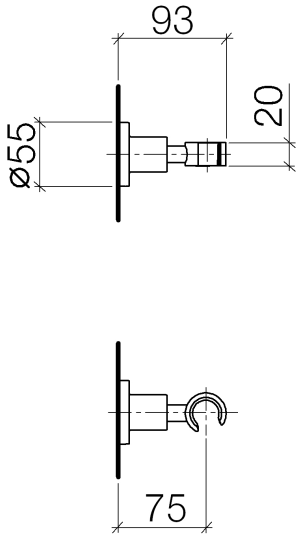

Все величины в мм / дюймах = мм x 0,0394

Мы оставляем за собой право на изменение моделей, товарного ассортимента и технических характеристик. Наличие погрешностей не исключается.
Более подробную информацию Вы получите на сайте: www.dornbracht.com +49 (0) 2371 433-460 mail@dornbrachtgroup.de

Душ - Tara.
держатель для душа - хром
Артикульный номер: 28 050 892-00

Другие варианты поверхностей

28 050 892-04

платина матовая

28 050 892-06

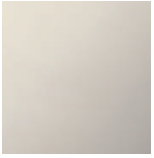

платина

28 050 892-08

28 050 892-09

28 050 892-10

Dark Brass matt

28 050 892-16

Dark Bronze matt

28 050 892-17

чёрный матовый

28 050 892-33

Cyprum

28 050 892-49

Dark Platinum matt

28 050 892-99

Другие поверхности по запросу (x-tra Service)

Душ - Tara.
держатель для душа - хром
Артикульный номер: 28 050 892-00

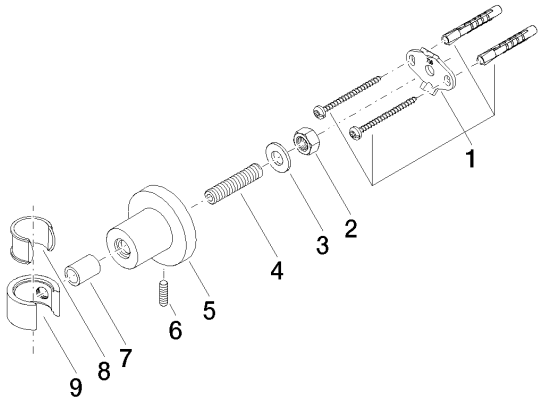

Спецификация запасных частей

№	Артикульный №	Наименование	Расходуемое кол-во
1	05 17 20 739 00 90	Крепление -	1
2	09 23 10 026 90	Крепление -	1
3	09 30 11 046 90	диск -	1
4	08 18 50 586 90	трубопровод -	1
5	08 17 89 505-00	Держатель - хром	1
6	04 31 11 113 00 90	Крепление -	1
7	08 17 20 624-00	чехол/втулка - хром	1
8	09 18 40 035 90	чехол/втулка -	1
9	09 17 20 014-00	Держатель - хром	1

Мы оставляем за собой право на изменение моделей, товарного ассортимента и технических характеристик. Наличие погрешностей не исключается.
Более подробную информацию Вы получите на сайте: www.dornbracht.com +49 (0) 2371 433-460 mail@dornbrachtgroup.de